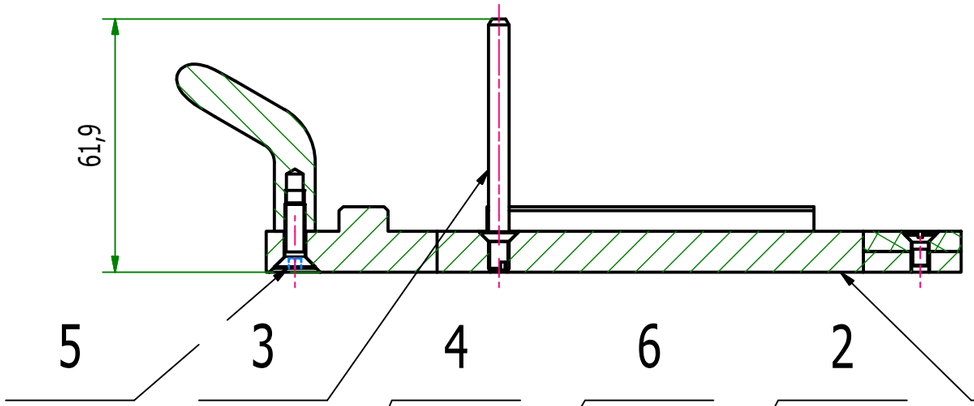

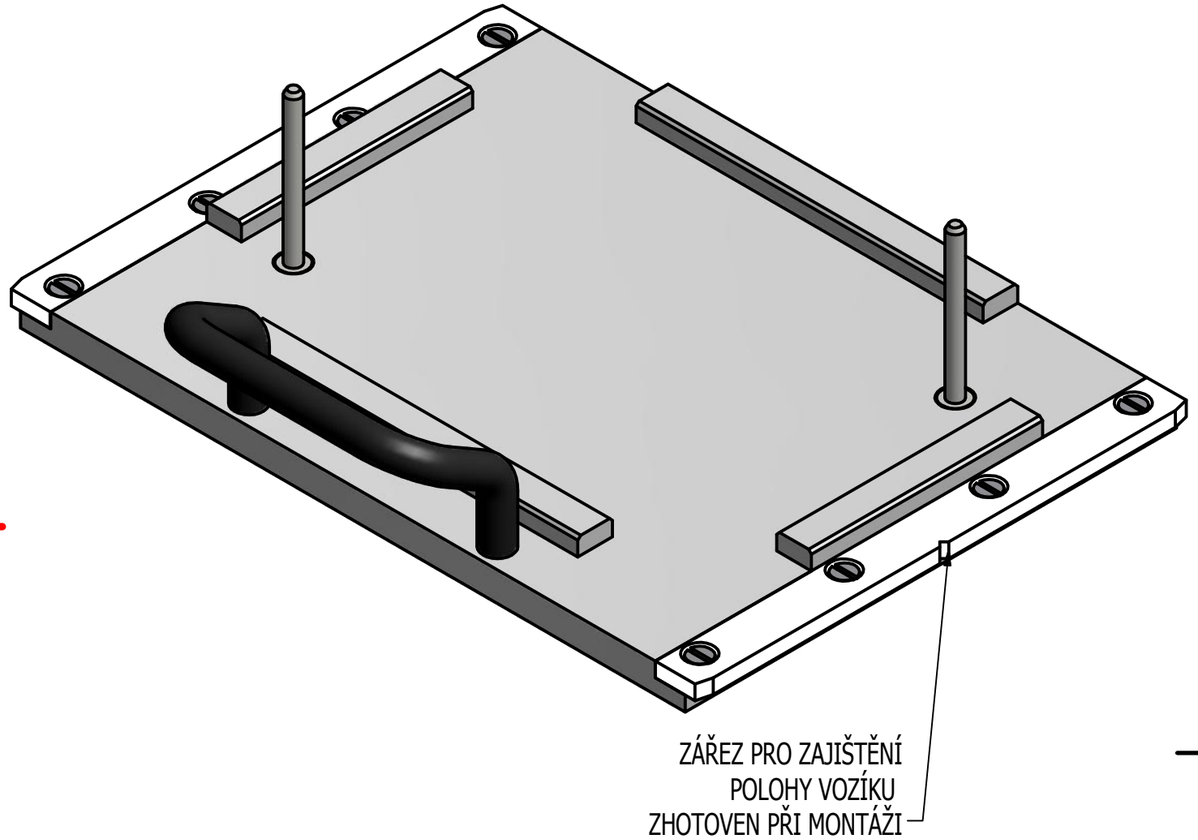

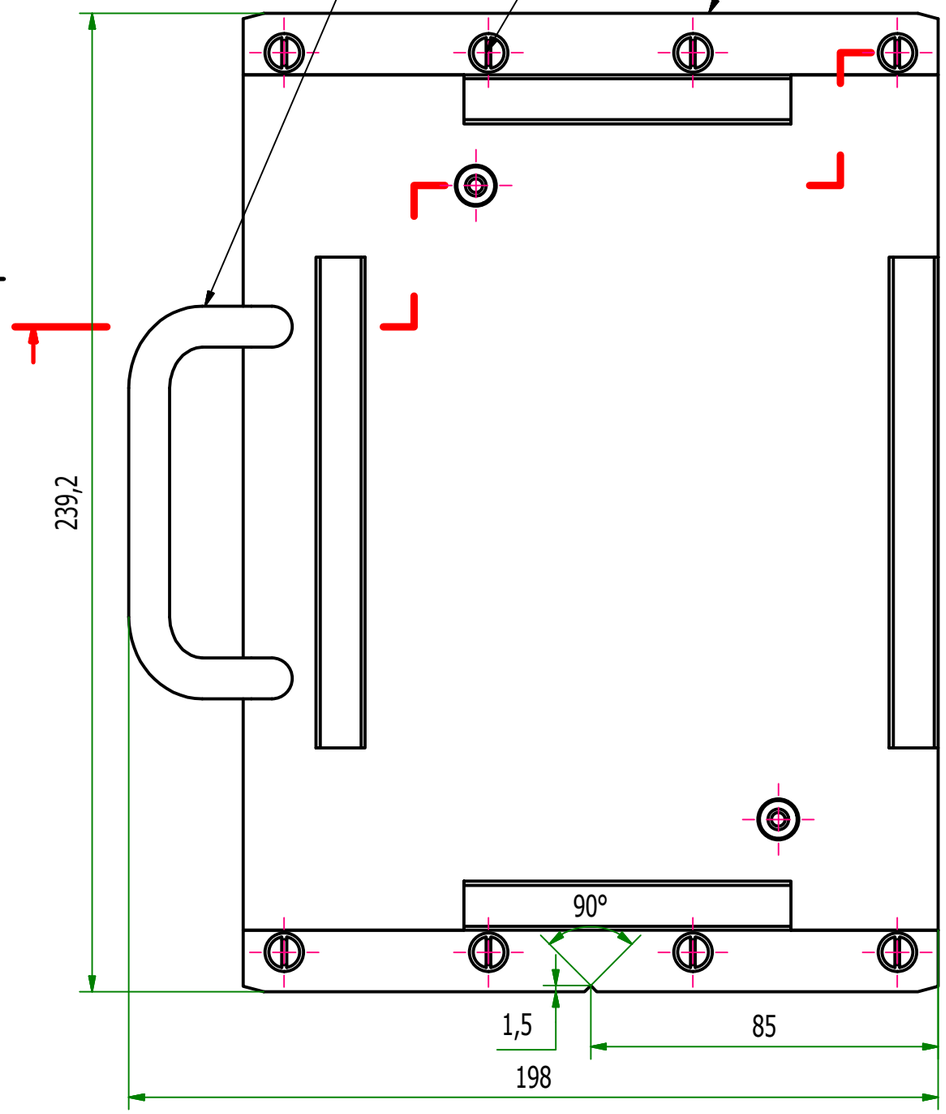

a

POZ	KS	NÁZEV	ROZMĚR	NORMA	MATERIÁL	POZNÁMKA
6	8	Šroub zápustný s drážkou	M4 x 8	ČSN 02 1151		
5	2	Šroub zápustný s vnitřním 6HR	M5x16	DIN 7991		
4	1	Rukojeť Moss 463305			42 4201	MOSS EXPRES s.r.o.
3	2	KOLÍK	INH 41699		ETG 100	
2	2	VODICÍ LIŠTA	INH 41698		ZEDEX-100K	
1	1	VOZÍK	INH 3921		CERTAL	

INDEX	ZMĚNA	DATUM	PODPIS
a	POZ. 4 - D: INH 41622; N: Moss 463305	2.2.2015	Viktorinová

AUSTIN POWDER INTERNATIONAL

ZN. MAT.		TO	
ROZM. POLOT.			
POM. ZAŘ.			
VYPR. Viktorinova	NORM. REF.		
PŘEZK.			
SCHVÁLIL		3.11.2014	

HMOTNOST 1,18 kg	ISO E	MĚŘÍTKO 2:3	FORMÁT A3
POZN.		Č. KUSOVNÍKU	
STARÝ V.:		Č. V.	

NÁZEV: PŘETLÁČECÍ PŘÍPRAVEK INH 2141

SESTAVA VOZÍKU

SKUPINOVÝ POSTUP č. 30, 35

INH 3922 a

Listů: 1 List: 1